finsecur.com

Égée II

TABLEAU DE DÉSENFUMAGE POUR IMMEUBLE D'HABITATION

Schéma de raccordement

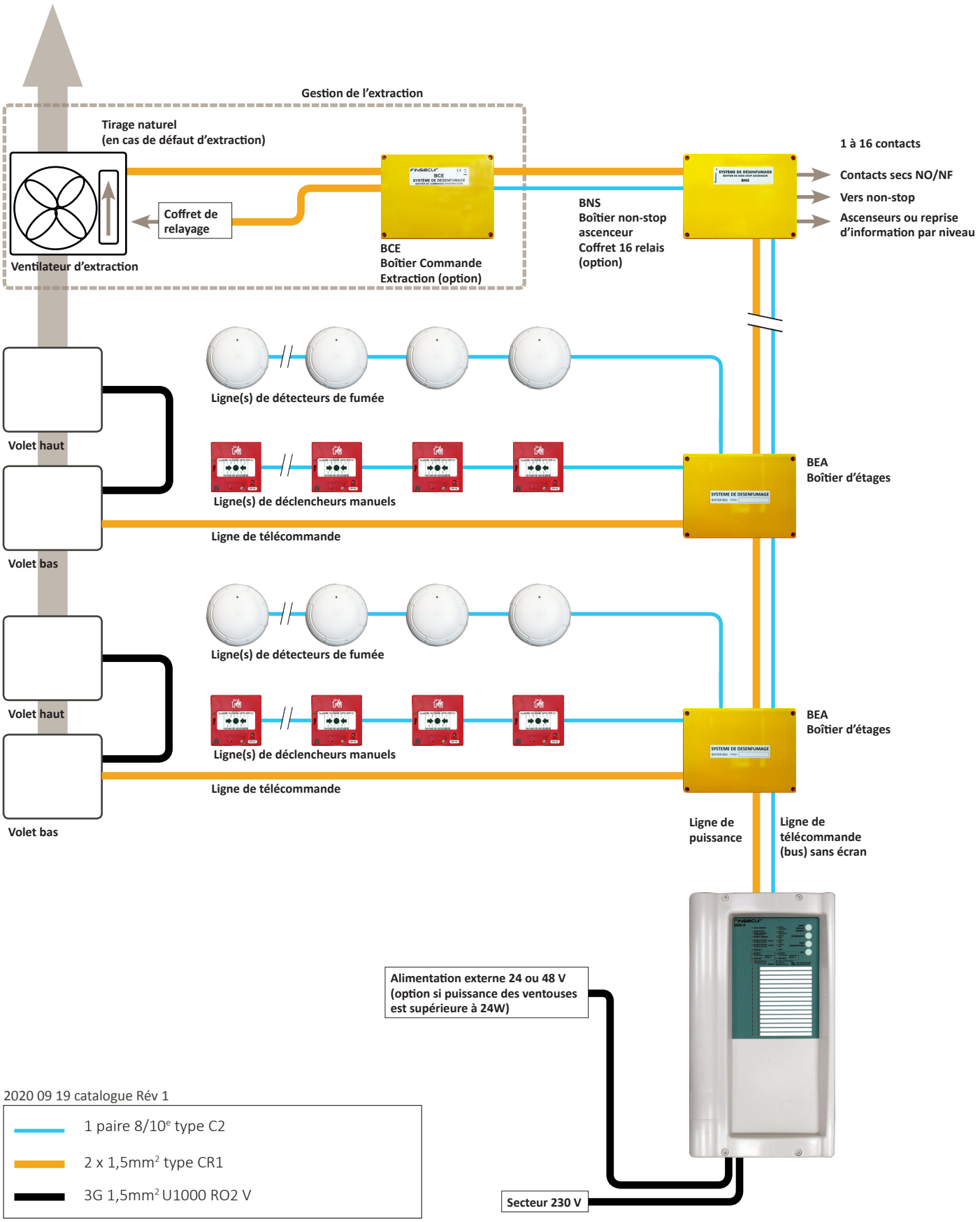

2020 09 19 catalogue Rév 1

1 paire 8/10e type C2	
2 x 1,5mm² type CR1	
3G 1,5mm² U1000 RO2 V	